# BASICO^MC

# BF1960

**Ensemble (douchette 2 fonctions, barre d'appui réglable pour douchette et boyau en métal de 60")**

## *SPÉCIFICATIONS*

## Caractéristiques

***Douchette à main 2 fonctions (105010-XXX) :***

- Diamètre de 100 mm (4")
- Pointes souples pour un nettoyage facile du calcaire
- Entrée d'eau mâle G1/2
- 2 fonctions directes et 1 fonction partagée

***Barre d'appui réglable pour douchette (106291-XXX) :***

- Adaptée pour les résidences pour ainés RPA
- Hauteur totale de 983 mm (38 11/16")
- Barre d'appui avec curseur réglable pour la douchette
- Peut supporter jusqu'à 250 lbs de force
- Système de verrouillage

***Boyau flexible en métal de 60" (105007-XXX):***

- Connection 1/2 femelle
- Valve anti-retour intégrée

## Débit maximal

- 9.5 L/min (2.5 gpm) à 60 psi

## Couleurs (Finis)

- Chrome : BF1960-**110**

****La barre d'appui est en stainless poli.***

## Certifications

*Le modèle spécifié rencontre ou dépasse les normes suivantes :*

Intertek CSA B125.1 ASME A112.18.1 ADA

## Notes d'installation

L'installation doit être conforme aux instructions d'installation fournies avec le produit.

## GARANTIE

Kalia inc. garantit ses produits contre tout défaut de matériel ou de fabrication dans des conditions normales d'utilisation et d'entretien. **Veuillez vous référer à la garantie Kalia comprise avec chacun des produits pour obtenir plus de détails**.

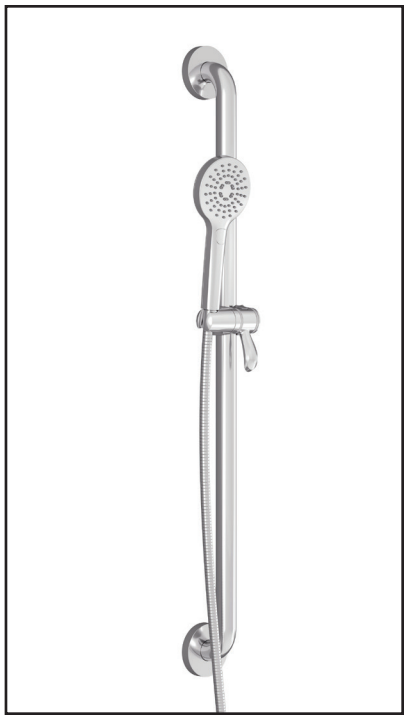

*Dimensions du produit :*

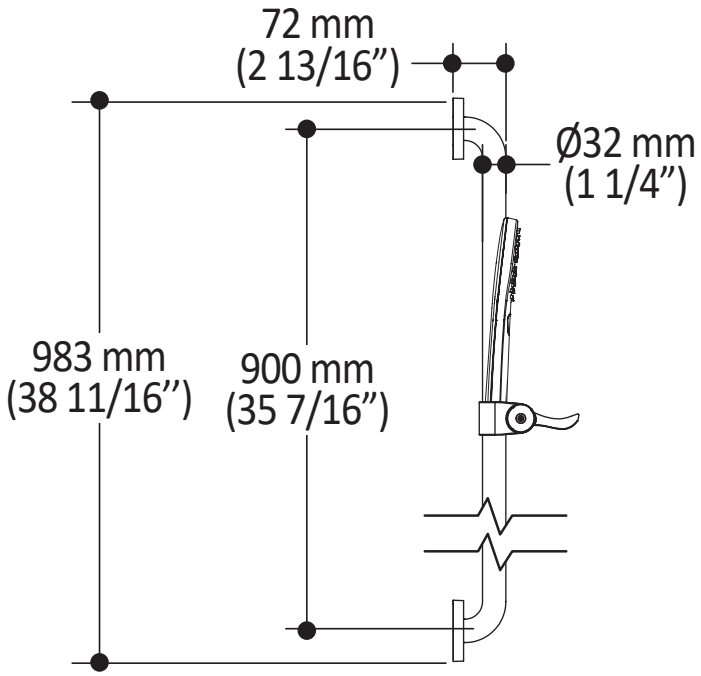


**Important :** Les dimensions sont approximatives et sont sujettes à changements sans préavis. Veuillez vous référer aux instructions d'installation.


1355, 2e Rue, Parc industriel
Sainte-Marie (Québec)
Canada G6E 1G9

**T** 418 387-9090
1 877 GO-KALIA (1 877 465-2542)
**F** 418 387-9089

**kaliaspec.com**